개방형 가드레일 - 노측용(성토부) SB2등급

H850 x W3000 (OGS-SB2-UE)

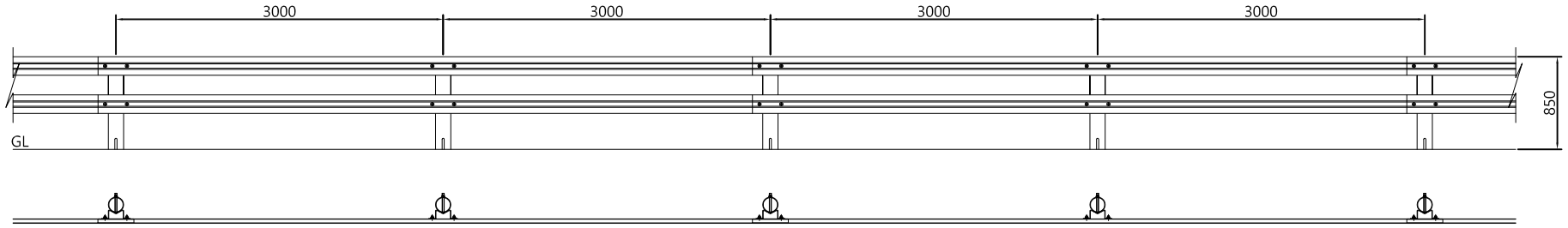

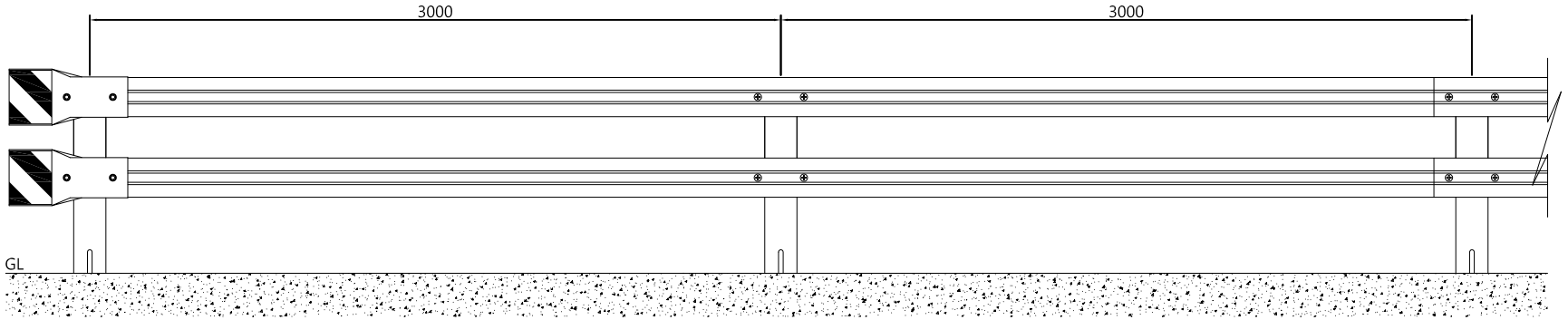

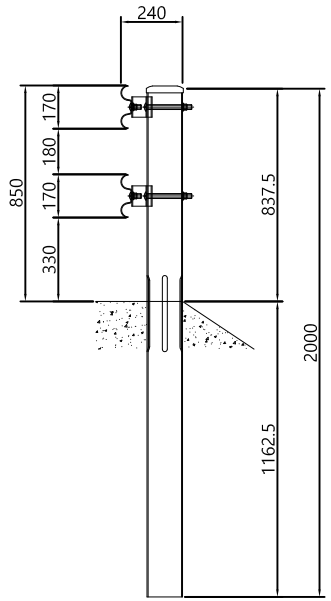

⊕ 지주

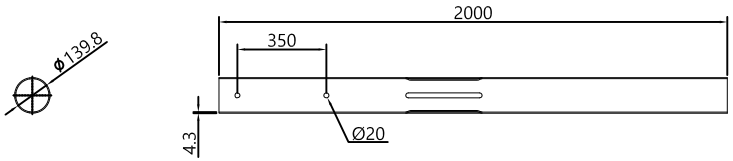

⊕ 블럭아웃

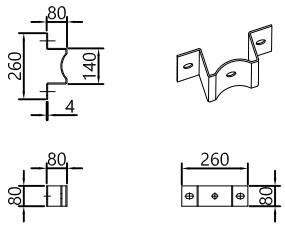

⊕ 레일

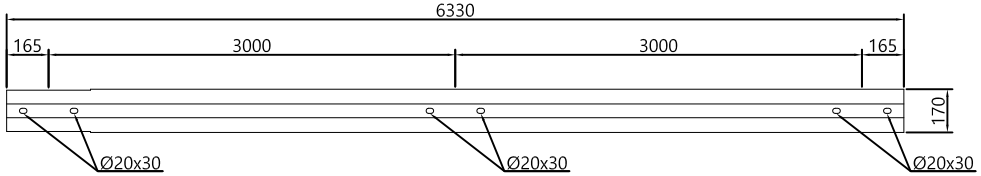

단부

12	지주캡	Ø139.8용	-	개	0.5	아연도금마감 or 분체도장마감
11	연결 B/N	Ø16 x 80	4.8(KS B 0233)	개	4	
10	취부 B/N	Ø19 x 180	4.8(KS B 0233)	개	1	
09	라운드레일	243 x ???? x 3.2t	SS275(KSD3503)	개	2	
08	블럭아웃	260 x 80 x 4.0t	SS275(KSD3503)	개	1	
07	지주	Ø139.8 x 2000 x 4.3t	SGT275(KSD3566)	개	0.5	

개방형 가드레일 - 노측용(성토부) SB2등급 SPAN(H0.85mxW3.0m)당

06	지주캡	Ø139.8용	-	개	1	아연도금마감 or 분체도장마감
05	연결 B/N	Ø18 x 50	4.8(KS B 0233)	개	4	
04	취부 B/N	Ø19 x 180	4.8(KS B 0233)	개	2	
03	레일	170 x 6330 x 3.0t	SS275(KSD3503)	개	1	
02	블럭아웃	260 x 80 x 4.0t	SS275(KSD3503)	개	2	
01	지주	Ø139.8 x 2000 x 4.3t	SGT275(KSD3566)	개	1	
NO	품 명	규 격	재 질	단위	수량	선택사항

	사 업 명								위치정보		도 면 명	개방형 가드레일 - 노측용(성토부) SB2등급 H850 x W3000 (OGS-SB2-UE)
	시설/공구								축 척			
	건설분야		건설단계	R1	-	-			모 델 명	OGS-SB2-UE	편철번호	
				개정번호	날짜	개 정 내 용	과업책임자	분야별책임자	설계자			